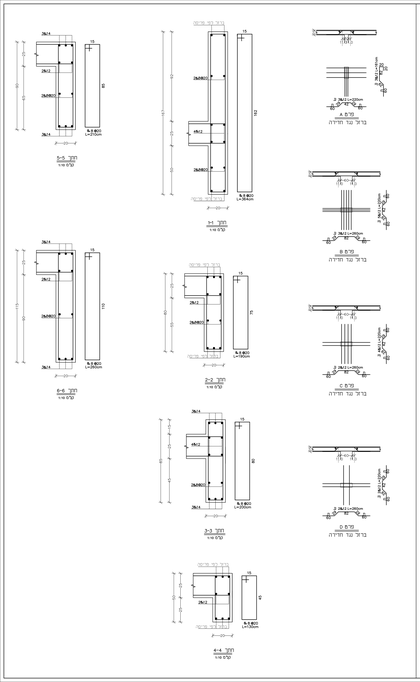

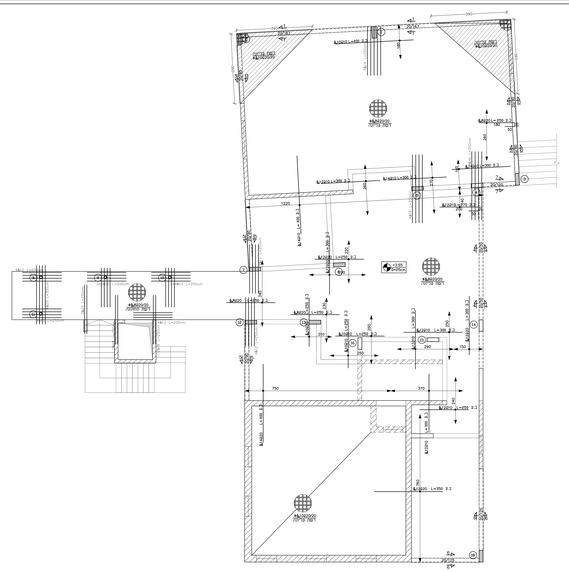

ברזל עליון

אין לפרק תמיכות זמניות מתחת קירות
צומחים עד לפרוק תקרה אחרונה

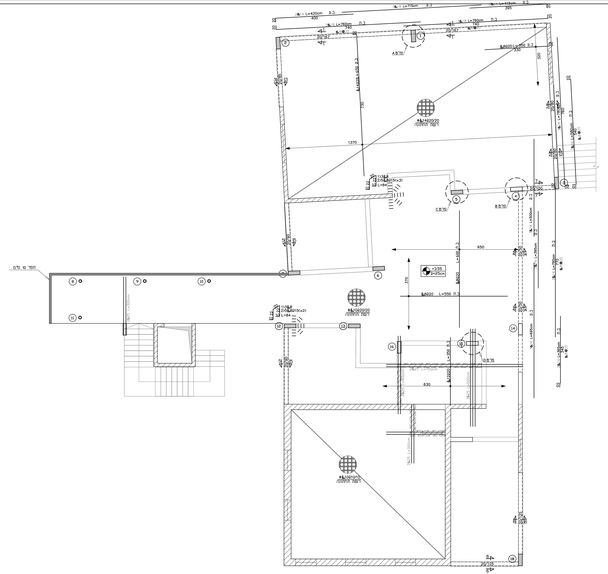

ברזל תחתון

אין לפרק תמיכות זמניות מתחת קירות
צומחים עד לפרוק תקרה אחרונה

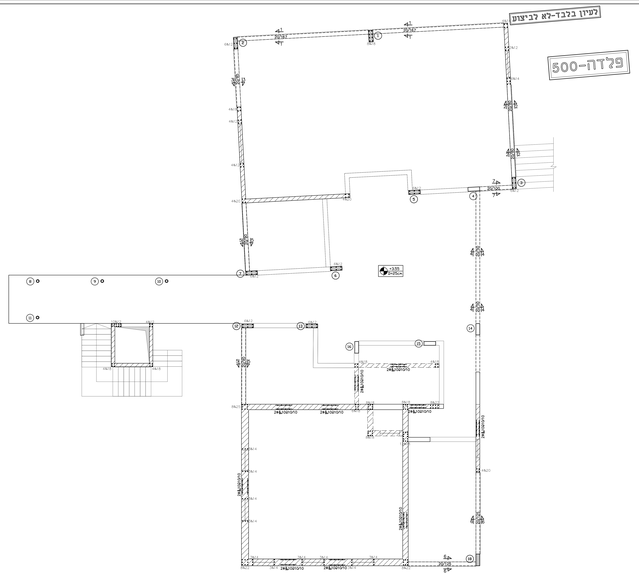

ברזל קירות

+מירות

תאריך	תאור
22-07-22	לביצוע
22-06-22	לאישור
-	-
-	-
-	-
-	-
-	-

עמוד מתאים

סוג הבקשה

בקשה להיתר / בקשה לרישוי

3	תכנית כללית +3.55	מס' גרסה	0.0/12
	תכנית ברזל	מס' גליון	3

תל מונד
"בית הסד"

1:50	1:25
1:20	1:10

מפה טיפוגרפית - הנדסה מבנים
מ.ר. אדם - רחוב נחום הוניקר
בית שמש, ת.ד. 1010
050-7344000 , 02-9906797
FAX 02-9906797
kuzra@gmail.com

לא רשאי לבצע עבודה אלא על פי הוראה בכתב

אין לבצע עבודה אלא על פי הוראה בכתב

אין לבצע עבודה אלא על פי הוראה בכתב

**אין