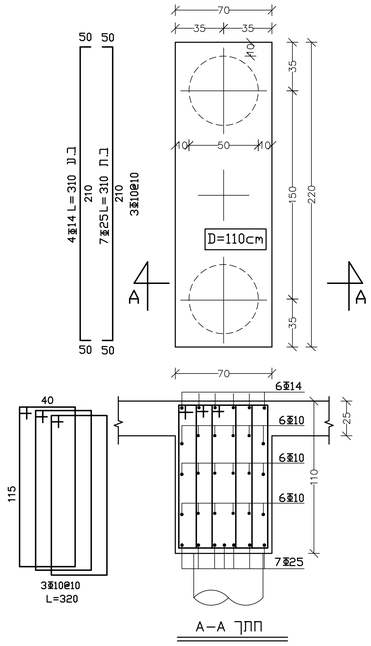

חתך A–A

פרט ראש כלונס A

קנ"מ 1:20

רשימת כלונסאות							
מספר כלונס	קוטר	כוח	עומק חדירה בקרקע מבנית	אב	מספר מומחה	קוטר ברזל מצומצם	סוג בטון
1	50cm	67.5t	14m	-1.30	6	16	ב-30
2	50cm	45t	10m	-0.70	6	16	ב-30
3	50cm	40t	10m	-0.70	6	16	ב-30
4	50cm	67.5t	14m	-1.30	6	16	ב-30
5	50cm	70t	14m	-0.70	6	16	ב-30
6	50cm	75t	14m	-0.70	6	16	ב-30
7	50cm	50t	12m	-0.45	6	16	ב-30
8	50cm	52.5t	12m	-1.45	6	16	ב-30
9	50cm	60t	12m	-1.45	6	16	ב-30
10	50cm	15t	10m	-0.85	6	16	ב-30
11	50cm	55t	12m	-1.30	6	16	ב-30
12	50cm	70t	14m	-0.85	6	16	ב-30
13	50cm	52.5t	12m	-1.45	6	16	ב-30
14	50cm	60t	12m	-1.45	6	16	ב-30
15	50cm	55t	12m	-1.30	6	16	ב-30
16	50cm	50t	12m	-0.54	6	16	ב-30
17	50cm	45t	10m	-0.70	6	16	ב-30
18	50cm	35t	10m	-1.30	6	16	ב-30
19	50cm	40t	10m	-1.80	6	16	ב-30
20	50cm	35t	10m	-1.80	6	16	ב-30
21	50cm	50t	12m	-0.82	6	16	ב-30
22	50cm	40t	10m	-0.70	6	16	ב-30
23	50cm	40t	10m	-0.87	6	16	ב-30
25	50cm	50t	12m	-0.82	6	16	ב-30
26	50cm	10t	10m	-1.30	6	16	ב-30
27	50cm	20t	10m	-1.80	6	16	ב-30
28	50cm	30t	10m	-1.80	6	16	ב-30
29	50cm	40t	10m	-0.87	6	16	ב-30
30	50cm	80t	14m	-0.70	6	16	ב-30
31	50cm	79t	14m	-0.92	6	16	ב-30
32	50cm	94t	14m	-0.70	6	16	ב-30
33	60cm	90t	14m	-0.70	6	16	ב-30
34	50cm	75t	14m	-0.70	6	16	ב-30
35	60cm	50t	14m	-0.87	6	16	ב-30
36	50cm	30t	10m	-0.45	6	16	ב-30
37	50cm	65t	12m	-0.92	6	16	ב-30
38	50cm	79t	14m	-0.70	6	16	ב-30
39	50cm	30t	10m	-1.15	6	16	ב-30
40	50cm	55t	12m	-0.92	6	16	ב-30
41	50cm	60t	12m	-1.15	6	16	ב-30
42	50cm	50t	12m	-0.92	6	16	ב-30
43	50cm	70t	14m	-1.15	6	16	ב-30

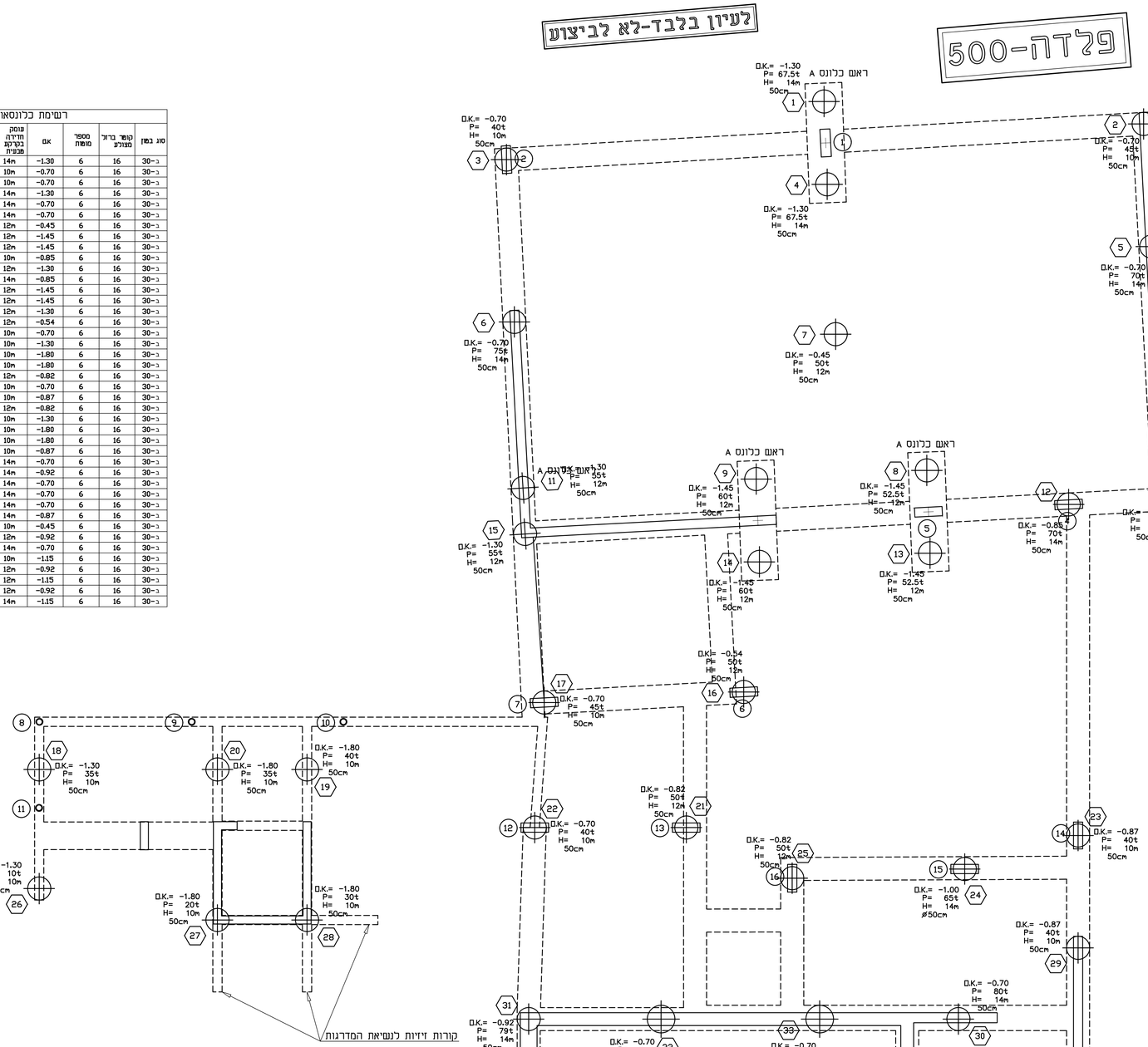

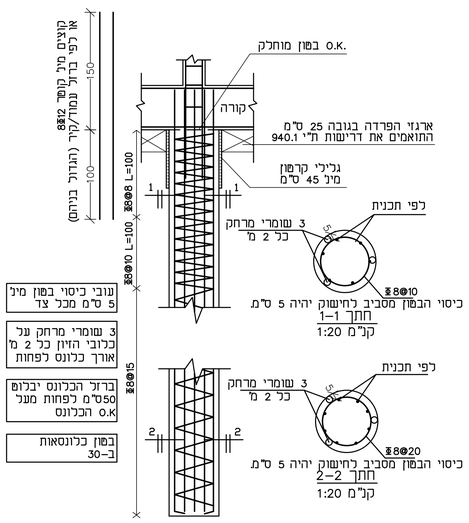

פרט כלונס

קנ"מ 1:25

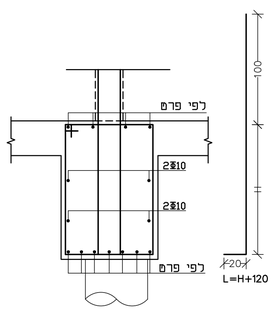

פרט שתילת קוצים בראש כלונס

יש לקרוא תוכנית זו יחד עם תוכנית אדריכלית
אין לבצע תכנית זו ללא אישור בכתב מהאדריכל שהתכנית תואמת לאדריכלות.

יש להודיע למהנדס 24 שעות מראש, לפחות, לפני כל יציקה או בדיקה.

אבני הציפוי יבוצעו בהתאם לתכנית האדריכלית. המידות בתכנית לא כוללות אבן

חפיפת מומות הברזל בעמודים:
1. אורך חפיפת המומות: 120 ס"מ לפחות.
2. באזור החפיפה יש לצופף חישוקים כל 10 ס"מ.
3. אין לחפוף יותר ממחצית המומות בחתך אחד.

אין להנביר צנרת אינסטלציה דרך עמוד או קורה, ללא קבלת אישור מהמהנדס.

בטון מוכן:
1. אין להוסיף מים או כל חומר אחר לבטון.
2. יש להקפיד על הידוק הבטון ע"י ויברטור.
3. 10 שעות לאחר היציקה יש להשקות את הבטון
3. פגמים ביום למעל 10–7 ימים.
4. פירוק הפסטות יבוצע שבועיים לאחר היציקה.

סוג הבטון: ב–300. או לפי המסומן בתכנית
פרדה מצוינת. חוזק 500.
הבטון – בטון מוכן ממפעל בלבד !.

יש לקרוא תכנית תקרה וקורות יחד

יש לבצע מערכת אימום של יריעות ביסמרית בעובי פס"מ מתחת לרצפות אשר תגשיף את הקורות/קירות התעלה ב–10ס"מ לפחות מעל פני הפיתוח

משה קוזניצוב
הנדסת מבנים

הבניה תבוצע עפ"י ת"י 2378.

אין למדוד בתכנית.

על הקבלן לבדוק את כל המידות לפני ביצוע העבודה. במקרה של ספק או אי–התאמה יש לפנות למהנדס.

אין לבצע יציקות באחר ללא קבלת אישור בכתב. מהמהנדס.

התכניות יישארו רכושו הפרטי של המהנדס.

העבודה תבוצע על–ידי קבלן רשום.

אין לבצע כל עבודה על–פי תכנית זו ללא רשיון בניה בר תוקף.

באחריות הקבלן להביא מהנדס מסמנו לבדוק ולאשור את הפינומים בבתב לפני היציקה משה קוזניצוב אינו אחראי על הפינומים

על הקבלן לוודא שגובה פני היציקה החדשה תואמת לגובה היציקה הקיימת

כדי למנוע את שקיעת הפיתוח מומלץ לבצעו על כלונסאות במידה ויראה הלקוח יש לפנות למהנדס לפני תחילת הביצוע

במידה וישנה אי התאמה בברזלים בין תכנית המסמך תתכנית העבודה – יש להתייחס לברזל בקוטר הגדול יותר

יש לבצע מערכת אימום עפ"י הנחיות יועץ איטום

משה קוזניצוב – הנדסת מבנים
מ.ר. 87631 – רשום בפנקס המהנדסים
רח' המרפא 5, הר חוצבים י–ם
02-5384620 052-7302222
FAX 02-5001867
kuzni.m@gmail.com

תאריך	תאור
11-07-22	לעיון
30-08-22	למכרז
–	–
–	–
–	–
–	–

שם הקובץ: K-HAR TOV
אדריכלות: –
○ לעיון ● למכרז ○ לביצוע

הר טוב
– בית ספר –
שרטוט: אסתי ר.

כלונסאות
1 : 50
1 : 20
1 : 10
1