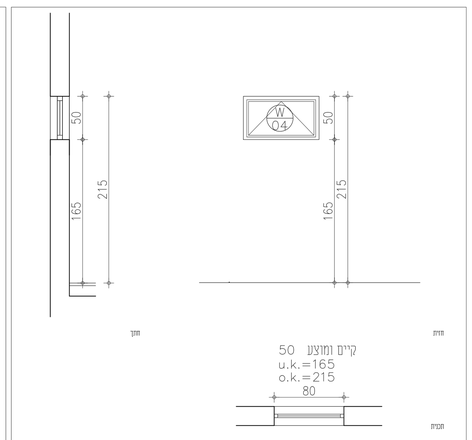

הגדרה	בית ותיקים-חלון עליון שרותים
מקום	חזית צפונית
כמות	02
תיאור הדרישה	חלון קיים לפחות, 1 כנף, מרוסף בגני מלה מרוסלים קבועים הפרים בחוזק אחד. לפי פרט אדריכל רשת מגנט
כולל אטימות וגילה	
ערבוביות	80/50
עמ'	צביעה בתוך בצבע לפי בחירת האדריכל
דגש	זכוכית בחזית מחוסמת 6-כ-6
הערות	כל פרט הרשומה יבוא לאישור האדריכל לפני הביצוע. כל התקנות ללא הכנשות.

אינטגלץ שותפי אדריכלות
ירושלים
מלכות 02-6420594
ד"ר 052.4637763
מל אביב
מלכות 03-5160170
ד"ר 052.8000448

W04 בלגי
אם שרטוט 1:25
אם תוצרת K-LIST-W
מפרט
תאריך עדכון 10.06.20
מספר גרסה 00
אם שרטוט W04
האסם
בית זית

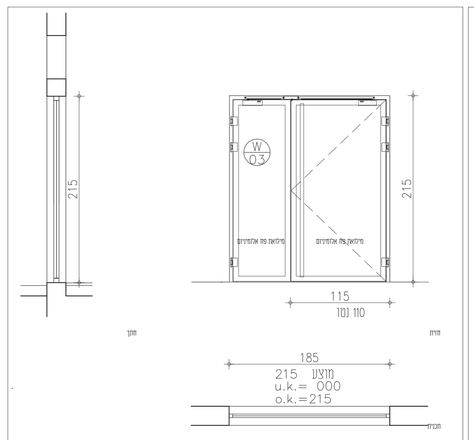

הגדרה	בית ותיקים והאסם-דלת כניסה- מוצע
מקום	חזית צפונית ומערבית
כמות	03
תיאור הדרישה	דלתות כניסה, 1 כנף לפחות סה מ לנו הבנוי, דגם וצריך 4900 מרוסלים קבועים הפרים בחוזק אחד. לפי פרט אדריכל כולל מחדיר שמן ריריות בנוסה ידית מרוחות מתם ורחוסה 50 מיס כולל מגיר אוכנעות מדחה-המוצע, קדעשמאל לפי תכנית כולל אטימות וגילה
ערבוביות	185/215
עמ'	צביעה בתוך בצבע לפי בחירת האדריכל
דגש	~~זכוכיות בחזיתות מחוסמת 6-כ-6~~
הערות	כל פרט הרשומה יבוא לאישור האדריכל לפני הביצוע. כל התקנות ללא הכנשות.

אינטגלץ שותפי אדריכלות
ירושלים
מלכות 02-6420594
ד"ר 052.4637763
מל אביב
מלכות 03-5160170
ד"ר 052.8000448

W03 אלומיניום
אם שרטוט 1:25
אם תוצרת K-LIST-W
מפרט
תאריך עדכון 10.06.20
מספר גרסה 00
אם שרטוט W03
האסם
בית זית

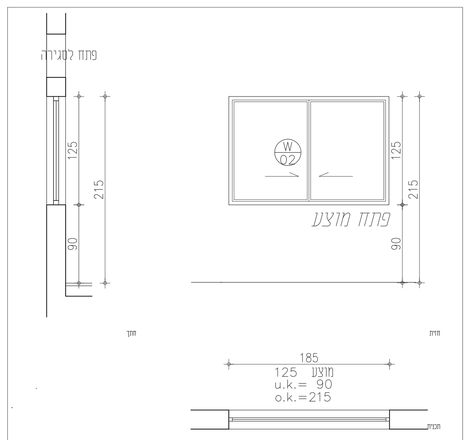

הגדרה	בית ותיקים-חלון תחתון מוצע
מקום	חזית צפונית
כמות	04
תיאור הדרישה	חלון הזזה, 2 כנפים, מרוסף אלומינום עליון דגם 7500 של וצ'ל מרוסלים קבועים הפרים בחוזק אחד. לפי פרט אדריכל רשת הזזה ידית ASTRA
כולל אטימות וגילה	
ערבוביות	185/125
עמ'	צביעה בתוך בצבע לפי בחירת האדריכל
דגש	זכוכית בחזיתות מחוסמת 6-כ-6
הערות	כל פרט הרשומה יבוא לאישור האדריכל לפני הביצוע. כל התקנות ללא הכנשות.

אינטגלץ שותפי אדריכלות
ירושלים
מלכות 02-6420594
ד"ר 052.4637763
מל אביב
מלכות 03-5160170
ד"ר 052.8000448

W02 אלומיניום
אם שרטוט 1:25
אם תוצרת K-LIST-W
מפרט
תאריך עדכון 10.06.20
מספר גרסה 00
אם שרטוט W02
האסם
בית זית

רשימת פתחים
אלומיניום

למכרז
10.06.20

יש לוודא מידות בשטח לפני ביצוע

אינטגלץ שותפי אדריכלות
ירושלים
מלכות 02-6420594
ד"ר 052.4637763
מל אביב
מלכות 03-5160170
ד"ר 052.8000448

11
האסם
בית זית

04-W 03-W 02-W

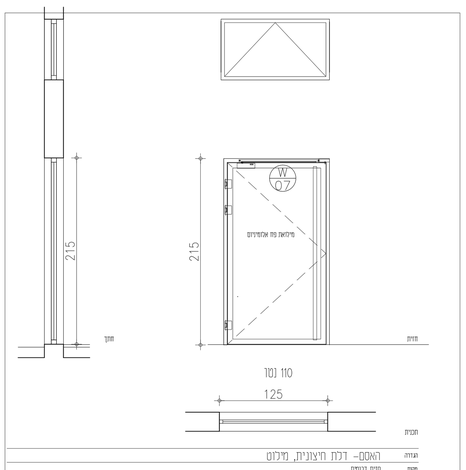

הגדרה	האסם- דלת חיצונית, מילוט
מקום	חזית דרומית
כמות	02 כיוון פתיחה ימין
תיאור הדרישה	דלת כניסה, כנף אחת לפחות סה מ לנו , מרוסף וצ'ל דגם 4900 מרוסלים קבועים הפרים בחוזק אחד. לפי פרט אדריכל מילאים מלל אטום כולל מחדיר שמן ריריות בנוסה ידית חיצונית מתם ורחוסה 50 מיס כולל מגיר אוכנעות מדחה-המוצע, ימין/שמאל לפי תכנית כולל אטימות וגילה
ערבוביות	125/215
עמ'	צביעה בתוך בצבע לפי בחירת האדריכל
דגש	~~זכוכיות בחזיתות מחוסמת 6-כ-6~~
הערות	כל פרט הרשומה יבוא לאישור האדריכל לפני הביצוע. כל התקנות ללא הכנשות.

אינטגלץ שותפי אדריכלות
ירושלים
מלכות 02-6420594
ד"ר 052.4637763
מל אביב
מלכות 03-5160170
ד"ר 052.8000448

W07 אלומיניום
אם שרטוט 1:25
אם תוצרת K-LIST-W
מפרט
תאריך עדכון 10.06.20
מספר גרסה 00
אם שרטוט W07
האסם
בית זית

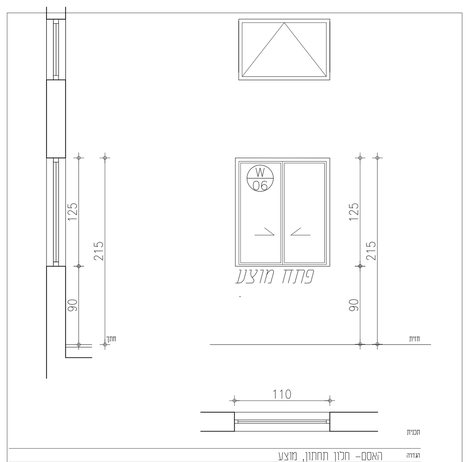

הגדרה	האסם- חלון תחתון, מוצע
מקום	חזית דרומית
כמות	01
תיאור הדרישה	חלון הזזה לפחות, 2 כנפים, מרוסף אלומינום עליון דגם 7500 מרוסלים קבועים הפרים בחוזק אחד. לפי פרט אדריכל רשת הזזה ידית ASTRA
כולל אטימות וגילה	
ערבוביות	110/125
עמ'	צביעה בתוך בצבע לפי בחירת האדריכל
דגש	זכוכיות בחזיתות מחוסמת 6-כ-6
הערות	כל פרט הרשומה יבוא לאישור האדריכל לפני הביצוע. כל התקנות ללא הכנשות.

אינטגלץ שותפי אדריכלות
ירושלים
מלכות 02-6420594
ד"ר 052.4637763
מל אביב
מלכות 03-5160170
ד"ר 052.8000448

W06 אלומיניום
אם שרטוט 1:25
אם תוצרת K-LIST-W
מפרט
תאריך עדכון 10.06.20
מספר גרסה 00
אם שרטוט W06
האסם
בית זית

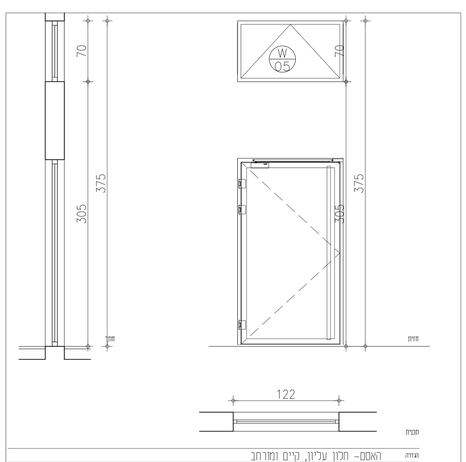

הגדרה	האסם- חלון עליון, קיים ומורחב
מקום	חזית דרומית
כמות	02
תיאור הדרישה	חלון קיים לפחות, 1 כנף, מרוסף אלומינום עליון דגם 5500 מרוסלים קבועים הפרים בחוזק אחד. לפי פרט אדריכל רשת מגנט פרוזה
כולל אטימות וגילה	
ערבוביות	125/70
עמ'	צביעה בתוך בצבע לפי בחירת האדריכל
דגש	~~זכוכיות בחזיתות מחוסמת 6-כ-6~~
הערות	כל פרט הרשומה יבוא לאישור האדריכל לפני הביצוע. כל התקנות ללא הכנשות.

אינטגלץ שותפי אדריכלות
ירושלים
מלכות 02-6420594
ד"ר 052.4637763
מל אביב
מלכות 03-5160170
ד"ר 052.8000448

W05 אלומיניום
אם שרטוט 1:25
אם תוצרת K-LIST-W
מפרט
תאריך עדכון 10.06.20
מספר גרסה 00
אם שרטוט W05
האסם
בית זית

07-W 06-W 05-W

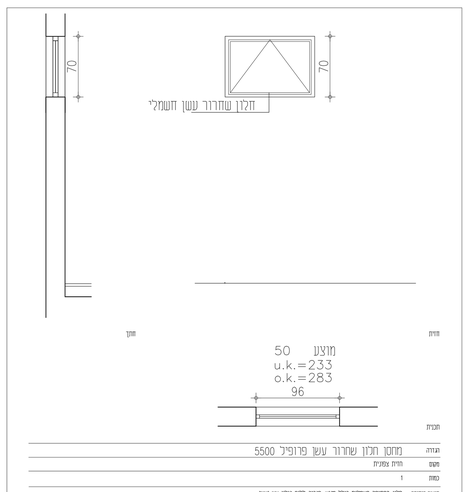

הגדרה	מחסן חלון שחרור עשן פרופיל 5500
מקום	חזית צפונית
כמות	1
תיאור הדרישה	חלון בפחתה חשמלית כולל מנוע, חיבור לחלון ביקר אש ועשן מרוסלים קבועים הפרים בחוזק אחד. לפי פרט אדריכל רשת מגנט
כולל אטימות וגילה	
ערבוביות	96/70
עמ'	צביעה בתוך בצבע לפי בחירת האדריכל
דגש	זכוכיות בחזיתות מחוסמת 6-כ-6
הערות	כל פרט הרשומה יבוא לאישור האדריכל לפני הביצוע. כל התקנות ללא הכנשות.

אינטגלץ שותפי אדריכלות
ירושלים
מלכות 02-6420594
ד"ר 052.4637763
מל אביב
מלכות 03-5160170
ד"ר 052.8000448

AL03 אלומיניום
אם שרטוט 1:25
אם תוצרת K-LIST-W
מפרט
תאריך עדכון 10.06.20
מספר גרסה 00
אם שרטוט AL03
האסם
בית זית

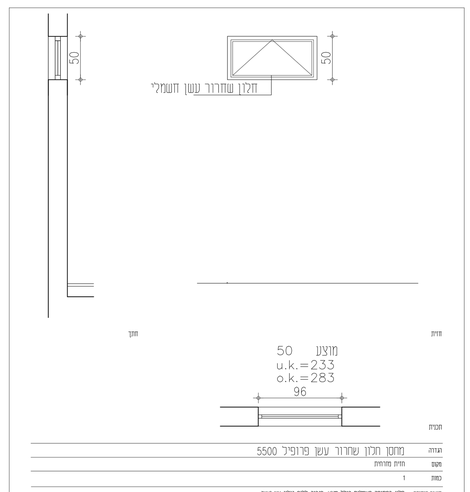

הגדרה	מחסן חלון שחרור עשן פרופיל 5500
מקום	חזית מזרחית
כמות	1
תיאור הדרישה	חלון בפחתה חשמלית כולל מנוע, חיבור לחלון ביקר אש ועשן מרוסלים קבועים הפרים בחוזק אחד. לפי פרט אדריכל רשת מגנט
כולל אטימות וגילה	
ערבוביות	96/50
עמ'	צביעה בתוך בצבע לפי בחירת האדריכל
דגש	זכוכיות בחזיתות מחוסמת 6-כ-6
הערות	כל פרט הרשומה יבוא לאישור האדריכל לפני הביצוע. כל התקנות ללא הכנשות.

אינטגלץ שותפי אדריכלות
ירושלים
מלכות 02-6420594
ד"ר 052.4637763
מל אביב
מלכות 03-5160170
ד"ר 052.8000448

AL02 אלומיניום
אם שרטוט 1:25
אם תוצרת K-LIST-W
מפרט
תאריך עדכון 10.06.20
מספר גרסה 00
אם שרטוט AL02
האסם
בית זית

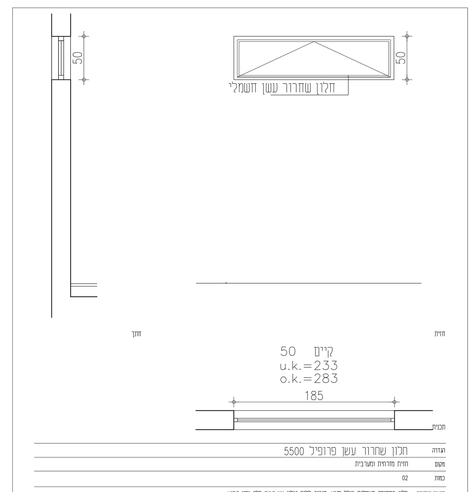

הגדרה	חלון שחרור עשן פרופיל 5500
מקום	חזית מזרחית ומערבית
כמות	02
תיאור הדרישה	חלון בפחתה חשמלית כולל מנוע, חיבור לחלון ביקר אש ועשן וחלון ימין קבוע מרוסלים קבועים הפרים בחוזק אחד. לפי פרט אדריכל רשת מגנט
כולל אטימות וגילה	
ערבוביות	185/50
עמ'	צביעה בתוך בצבע לפי בחירת האדריכל
דגש	זכוכיות בחזיתות מחוסמת 6-כ-6
הערות	כל פרט הרשומה יבוא לאישור האדריכל לפני הביצוע. כל התקנות ללא הכנשות.

אינטגלץ שותפי אדריכלות
ירושלים
מלכות 02-6420594
ד"ר 052.4637763
מל אביב
מלכות 03-5160170
ד"ר 052.8000448

AL01 אלומיניום
אם שרטוט 1:25
אם תוצרת K-LIST-W
מפרט
תאריך עדכון 10.06.20
מספר גרסה 00
אם שרטוט AL01
האסם
בית זית

אלומיניום
רשימת פתחים
חלונות שחרור עשן

למכרז
10.06.20

יש לוודא מידות בשטח לפני ביצוע

אינטגלץ שותפי אדריכלות
ירושלים
מלכות 02-6420594
ד"ר 052.4637763
מל אביב
מלכות 03-5160170
ד"ר 052.8000448

11
האסם
בית זית

AL-03 AL-02 01-AL