ПРОЕКТ	02-16/2020-ПЗ
ВОДОСНАБЖЕНИЕ И ВОДООТВЕДЕНИЕ	02-16/2020-ВК
ОТОПЛЕНИЕ И ВЕНТИЛЯЦИЯ	02-16/2020-ОВ
ЭЛЕКТРОСНАБЖЕНИЕ	02-16/2020-ЭС
ЭЛЕКТРОСВЯЗЬ	02-16/2020-ЭС
ГАЗОСНАБЖЕНИЕ	02-16/2020-ГС
ПОЖАРНАЯ СИГНАЛИЗАЦИЯ	02-16/2020-ПС
ПОЖАРНАЯ СИГНАЛИЗАЦИЯ	02-16/2020-ПС

Т-04

ГИП	Ш.М.Ш.	1:25	04
ИНЖ.	Г.Г.Ш.	00.06.2020	00
ИНЖ. ПОДГ.	Ш.Ш.Ш.	ПЗ	ВК

ПЛАН ПОЛОЖЕНИЯ ОБОРУДОВАНИЯ

СТАДИЯ	Р
ЛИСТ	04
ФОРМАТ	А1 × 1.5шт
ПРИМ.	ПЛАН ПОКАЗАН КАК ПРИ ОБЗОРЕ СНИЗУ ВВЕРХ, ВСЕ ОБОЗНАЧЕНИЯ ДАНЫ ОТНОСИТЕЛЬНО ЭТОЙ ПЛОСКОСТИ.
ИСПОЛН.	СДЕЛ ИСПОЛН.
ПРОВЕР.	ПРОВЕРИЛ ПРОВЕР.
ОБЩ. ПОЛЕЗН. ПЛОЩАДЬ	60,00 КВ.М.
ОБЩ. ПЛОЩАДЬ	90/215
ОБЩ. ПЛОЩАДЬ	90/230
ПРИМ.	1 ЭТАЖ

ПЛАН ЦЕНТРА ОБЩЕГО ПОЛЬЗОВАНИЯ

ПЛАН ЦЕНТРА ОБЩЕГО ПОЛЬЗОВАНИЯ

ПЛАН ЦЕНТРА ОБЩЕГО ПОЛЬЗОВАНИЯ
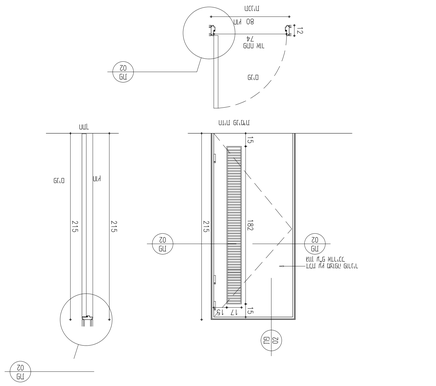
ПЛАН ЦЕНТРА ОБЩЕГО ПОЛЬЗОВАНИЯ